1F ギャラリーで使用出来る什器一覧表

2023.3 現在

【組立式展示台】　10 台
（受付で 1 台使用中のため実際は 9 台）

奥行 45 ㎝×幅 90 ㎝×高 80 ㎝

※半分の高さ（40 ㎝）にもできます

【長テーブル（グレー）】　　4 台
奥行 45 ㎝×幅 180 ㎝×高 70 ㎝

※2F ホールの利用予定がない場合は 4 台以上使用できる場合も有

【長テーブル（木の天板）】　5 台
奥行 60 ㎝×幅 180 ㎝×高 70 ㎝

※2F ホールにて使用する予定がある場合は全て使えない場合も有

【木の天板】　幅 183 ㎝　×　奥行 91 ㎝　　2 枚
※脚は組立式展示台の脚部分を使用

【イーゼル（木）】　　2 台
【イーゼル（アルミ）】　　4 台

【椅子（折り畳み式）】　　100 脚
※2F ホールにて使用する予定がある
場合は全て使えない場合も有

【プロジェクター】（階段下プロジェクター）
SONY VPL-FHZ75　　1 台
※天井より吊り下げタイプ

【透明アクリル展示台】　　20 個

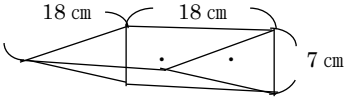

【透明アクリルケース】　正方形　6 個

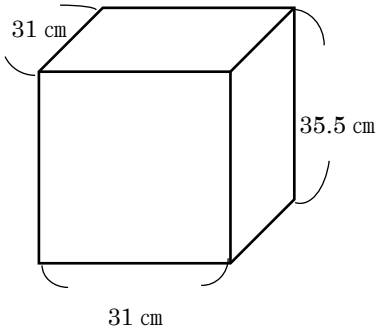

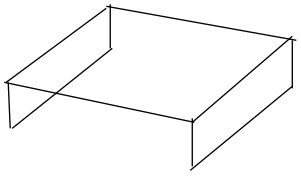

アクリルケースの中に
収まる台　8 個

【透明アクリルケース】　長方形　2 個

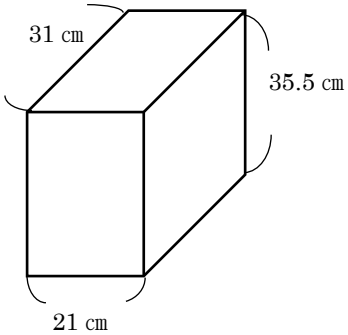

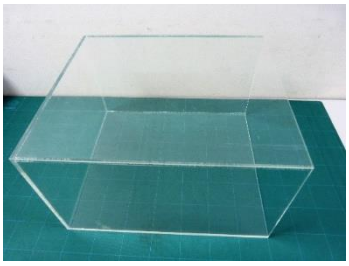

【透明アクリルケース】　長方形（低）1 個

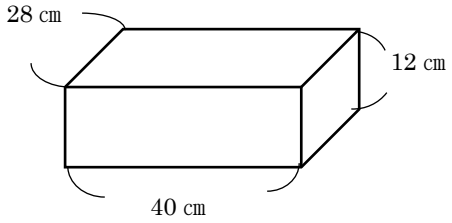

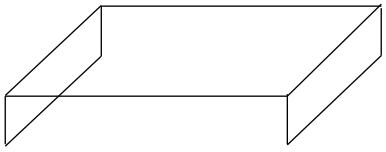

アクリルケースの中に収まる台　4 個

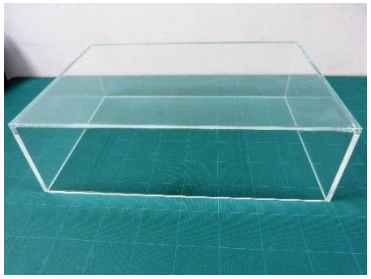

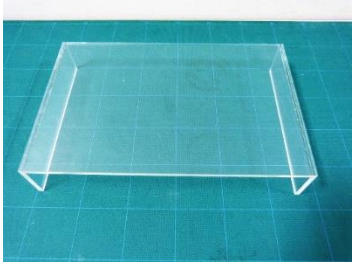

【ピクチャーレール用ワイヤー】※天井から作品を吊り下げる用のレール

1m	1 本	
1.4m	13 本	
1.9m	13 本	
3.0m	10 本	合計 37 本

ギャラリーの天井が高いのと壁面に直接フックでの取り付けが出来るため、吊り下げて使用する場合は荷重がかかる作品での使用をおすすめしております

【　その他展示に関する道具について　】

・脚立　4 台
・レーザー墨出し器（高さなどのガイドラインの目安にします）2 台
・耐荷重フック
（耐荷重 一つ穴：2 kg 二つ穴：4 kg 三つ穴：7 kg）各 20 個以上
・ハンマー　・虫ピン　・長ピン　・クリップ
・ひっつき虫　・タッカー　・メジャー　　等
・スポットライト

※展示用具はある程度揃っておりますのでご使用いただけます

【　一番町ロビーでの搬入出及び展示設営について　】

●搬入について

・搬入日は基本的に木曜日の 10 時～13 時に行っております。
※13 時で終わらない場合は引き続き行い（昼食後）16 時までには終了するようにお願いしております。

・搬入日についての確認は事前に行いますので、木曜日で設営が終わらない可能性がある場合はロビー展示担当スタッフまで前もってご相談ください。
場合によっては水曜日の午後からも行うことが可能です。

●展示設営について

・一番町ロビーでの展示では壁面への直接の打ち込みが可となっております。
但し釘やネジの使用は不可で、またロビーにて使用しているものよりも針の太さが太いものはご使用いただけません。（ロビーで使用しているものは最大で 1mm程度）

・一番町ロビーにある道具以外のものを持ち込みで使用したい場合はご相談ください。
（※展示用具はある程度揃っておりますのでご使用いただけます）

・作品を吊るす為のピクチャーレールはございますが天井の高さが 3.7m と 2.9m の高所ということもあり壁面への打ち付けのみで対応できる場合は打ち付けてのご利用をお願いしております。
設営についての安全を図るとともに作品の素晴らしさをより一層際立たせることが出来るようにということからです。
なお、重量のある作品についてはこの限りではございません。

・壁面への取り付けについて、取り付けた事がなく分からない場合や、いつもはピクチャーレールを使っているため直接取り付けが難しい場合、ロビースタッフが取り付け方法をレクチャーします。
なお、ほとんどの場合作業を一緒に行いますのでご安心ください。

・両面テープなど壁紙を破損する恐れのあるものは使用不可。
壁紙への粘着が可能という商品でも出来るだけ使用しないようお願いいたします。（空調等での温度変化がある為）どうしても使用したい場合はご相談ください。
その際、他のもので代用できる場合は他のものをお使いいただきます。

●搬出について

・搬出日は最終日の 16 時～17 時、または翌日水曜日の 10 時～12 時となります。
片づけは最終日に行い作品の撤収を水曜日の午前中とすることも可能です。

・最終日の 16 時前に撤収及び搬出することはできません。
（都合上どうしてもという場合はご相談ください。場合によっては一部のみはずすなどの対応を取らせていただくことも可能です。）

・搬出の際ギャラリー内は原状復帰をお願いいたします。壁にピンや掲示物が残っていないか、バックヤードや待機スペース周辺に忘れ物がないかご確認ください。
（特にスマホや PC 等の充電器、いただきものの食べ物など）

・搬入時と同様、搬出時もロビースタッフでお手伝いいたします。

●駐車場について

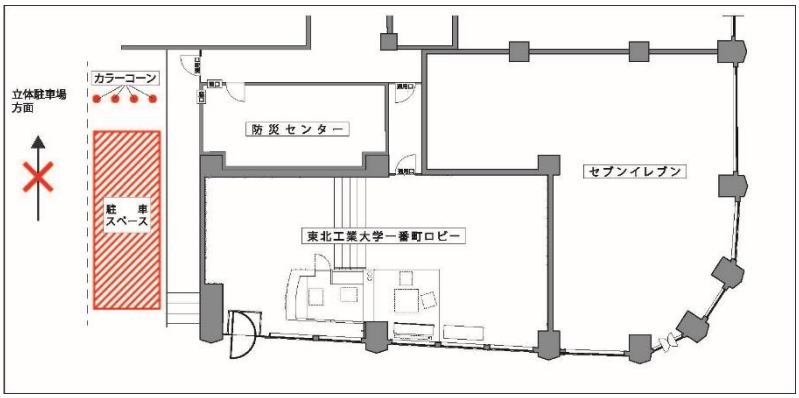

・作品等をギャラリー内へ運び入れる場合はギャラリー入口左横のビル搬入口へ車をお停めいただけます。
（赤の斜線部分）
なお時間や日時によってビルへ搬出入される業者さんのトラックや車、契約している車なども出入りがありますので、
ふさがっていて停められない場合や搬入の予定時刻より早くついてしまった場合などは、ロビーへご連絡いただくかビルの管理事務所（防災センター）へお声がけください。
またお停めいただけるのは、作品をおろす際のみで設営中はお近くのコインパーキングへ移動していただくこととなります。

・展示開催期間中、在廊していただく場合に停めていただける駐車場はございません。
お近くのコインパーキングへお停めください。
※バイク及び自転車も同様です。ビルにある駐輪スペースは契約者のみとなりますのでご使用にならないようお願いいたします。

展示方法のご相談、什器、備品についてのお問い合わせはロビースタッフ及びロビー展示担当者までご相談下さい。（より詳しいご相談の場合は展示担当者が承ります。相談日の日程調整をいたしますので一番町ロビーまでご連絡ください）
東北工業大学 一番町ロビー　TEL：022-723-0538　メール：lobby@tohtech.ac.jp